科勒 KOHLER®

史帝华无水小便器

STEWARD™

K-4918/4917

产品规格：

型号	K-4918	K-4917	参考页数
高度(小便器)	752 mm	603 mm	
宽度	381 mm	279 mm	
墙面至开口距离	397 mm	375 mm	
材料	釉面陶瓷		
包括产品	挂钩，过滤网，51mm N.P.T出水口， 科勒无水小便器专用密封油剂及清洗剂		
符合标准	达到或超过美国ASME A112.19.6-1995 和A112.19.2M-1998标准， 产品尺寸可能在其公差允许范围内略有调整		
推荐产品	1048656专用密封油剂，128 OZ(3.8L) 1048657专用清洗剂，32 OZ(946ml)		

*该产品符合美国绿色建筑协会LEED标准

产品尺寸图：(单位：毫米)

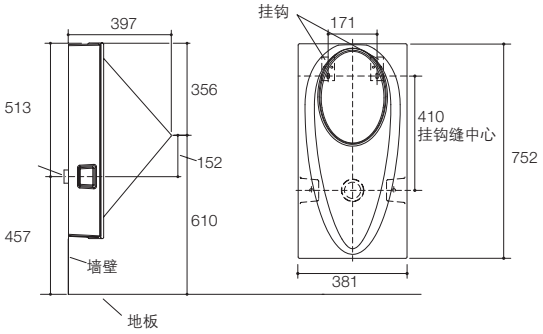

K-4918

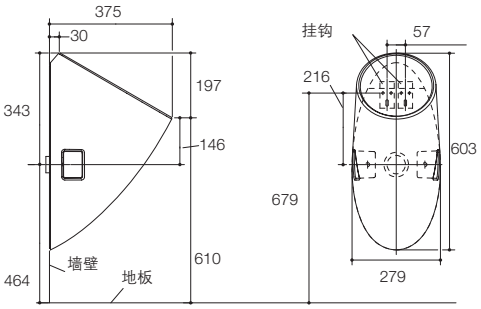

K-4917

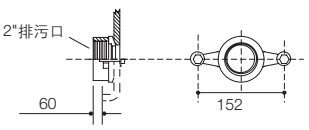

出水口详图